

FAG

32915

Tapered roller bearing

Tapered roller bearings 329, main dimensions acc. to DIN 720, separable

Informacje techniczne

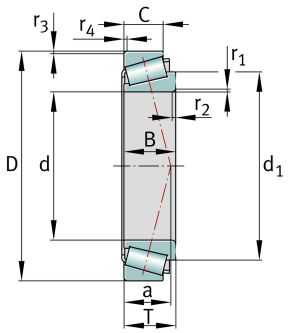

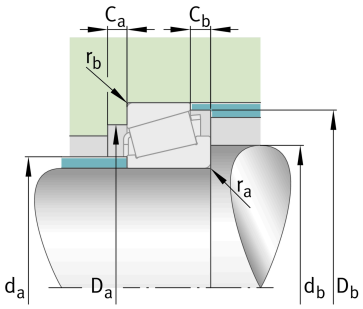

Twoja aktualna wersja produktu

Tolerance class	P6X	Class 6X (ISO 492:2023)
Heat treatment	Standard	
Cage	Standard	Sheet steel cage, window cage, roller-guided
Internal design	Standard	
Quality level	Standard	
Number of rows	1	Single-row design

Main Dimensions & Performance Data

d	75 mm	Bore diameter
D	105 mm	Outside diameter
B	20 mm	Width, inner ring
C	16 mm	Width, outer ring
T	20 mm	Width, total
C_r	74.000 N	Basic dynamic load rating, radial
C_{0r}	124.000 N	Basic static load rating, radial
C_{ur}	14.900 N	Fatigue load limit, radial
n_G	6.600 1/min	Limiting speed
$n_{\vartheta r}$	3.550 1/min	Thermal speed rating
≈m	0,515 kg	Masa

Karta katalogowa jest jedynie przeglądem wymiarów i podstawowych nośności wybranego produktu. Zawsze należy stosować się do wszystkich dalszych informacji i instrukcji dotyczących tego produktu. Na naszej stronie internetowej znajduje się formularz kontaktowy umożliwiający wysłanie zapytania o dalsze informacje

Mounting dimensions

$d_{a\ max}$	81 mm	Maximum diameter of shaft shoulder
$d_{b\ min}$	81 mm	Minimum diameter of shaft shoulder
$D_{a\ min}$	98 mm	Minimum diameter of housing shoulder
$D_{a\ max}$	99 mm	Maximum diameter of housing shoulder
$D_{b\ min}$	101 mm	Minimum diameter of housing shoulder
$C_{a\ min}$	4 mm	Minimum axial space
$C_{b\ min}$	4 mm	Minimum axial space
$r_{a\ max}$	1 mm	Maximum fillet radius of shaft
$r_{b\ max}$	1 mm	Maximum fillet radius of housing

Dimensions

$r_{1,\ 2\ min}$	1 mm	Minimum chamfer dimension of inner ring back face
$r_{3,\ 4\ min}$	1 mm	Minimum chamfer dimension of outer ring back face
a	19 mm	Distance between the apexes of the pressure cones
d_1	90,5 mm	Guidance rib diameter of inner ring

Temperature range

T_{min}	-30 °C	Operating temperature min.
T_{max}	120 °C	Operating temperature max.

Calculation factors

e	0,33	Limiting value of Fa/Fr for the applicability of diff. Values of factors X and Y
Y	1,8	Dynamic axial load factor
Y_0	0,99	Static axial load factor

Additional information

	T2BC075	Comparative designation to ISO 10317 and ISO 355

Karta katalogowa jest jedynie przeglądem wymiarów i podstawowych nośności wybranego produktu. Zawsze należy stosować się do wszystkich dalszych informacji i instrukcji dotyczących tego produktu. Na naszej stronie internetowej znajduje się formularz kontaktowy umożliwiający wysłanie zapytania o dalsze informacje

Właściwości

- Obciążenie promieniowe
- Obciążenie osiowe jednokierunkowe
- Smarowanie smarem
- Smarowanie olejem
- Bez uszczelnienia

Karta katalogowa jest jedynie przeglądem wymiarów i podstawowych nośności wybranego produktu. Zawsze należy stosować się do wszystkich dalszych informacji i instrukcji dotyczących tego produktu. Na naszej stronie internetowej znajduje się formularz kontaktowy umożliwiający wysłanie zapytania o dalsze informacje