

AXK160200-A/0-10

Axial needle roller and cage assembly

Axial needle roller and cage assemblies,
single direction, to DIN 5405-2

Informacje techniczne

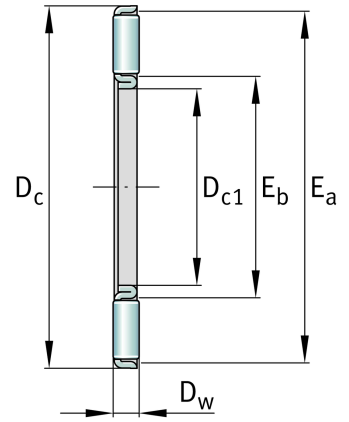

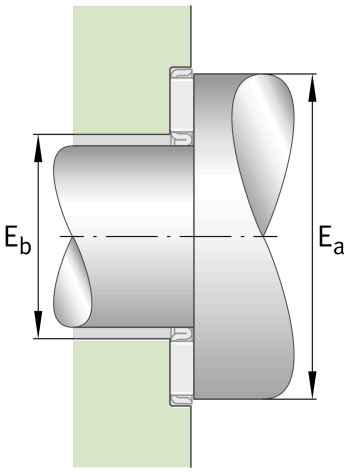

Main Dimensions & Performance Data

D_{c1}	160 mm	Bore diameter cage
D_c	200 mm	Outside diameter
D_w	5 mm	Rolling element diameter
E_a	197 mm	Raceway dimension
E_b	166 mm	Raceway dimension
c_a	148.000 N	Basic dynamic load rating, axial
c_{0a}	1.020.000 N	Basic static load rating, axial
c_{ua}	88.000 N	Fatigue load limit, axial
n_G	1.600 1/min	Limiting speed
$n_{\vartheta r}$	620 1/min	Reference speed
≈m	232 g	Masa

Temperature range

T_{min}	-20 °C	Operating temperature min.
T_{max}	120 °C	Operating temperature max.

Additional information

AS160200	Axial bearing washer

Karta katalogowa jest jedynie przeglądem wymiarów i podstawowych nośności wybranego produktu. Zawsze należy stosować się do wszystkich dalszych informacji i instrukcji dotyczących tego produktu. Na naszej stronie internetowej znajduje się formularz kontaktowy umożliwiający wysłanie zapytania o dalsze informacje