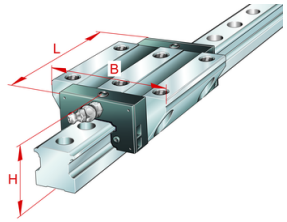

KWSE20-V1-G3

Recirculating ball bearing carriage

Standard carriage for six-row linear recirculating ball bearing and guideway assembly

X-life

Informacje techniczne

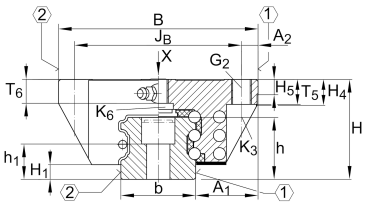

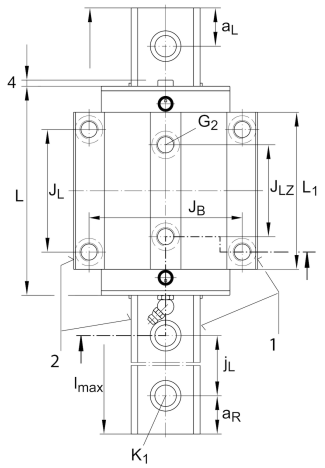

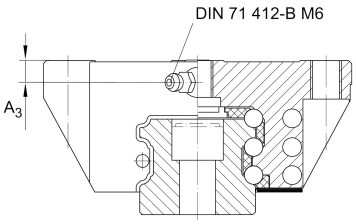

Twoja aktualna wersja produktu

Size code	20	
Preload	V1	Preload class 1
Accuracy class	G3	

Main Dimensions & Performance Data

H	30 mm	Height system
B	63 mm	Width carriage
L	71,4 mm	Overall length carriage
I C	25.500 N	Dynamic load rating, load direction I: compressive load
I C_0	61.000 N	Static load rating, load direction I: compressive load
II C	21.300 N	Dynamic load rating, load direction II: tensile load
II C_0	35.300 N	Static load rating, load direction II: tensile load
III C	21.000 N	Dynamic load rating; basic dynamic load rating, Load direction III: lateral load
III C_0	35.000 N	Static load rating, Load direction III: lateral load
≈m	0,433 kg	Masa

Karta katalogowa jest jedynie przeglądem wymiarów i podstawowych nośności wybranego produktu. Zawsze należy stosować się do wszystkich dalszych informacji i instrukcji dotyczących tego produktu. Na naszej stronie internetowej znajduje się formularz kontaktowy umożliwiający wysłanie zapytania o dalsze informacje

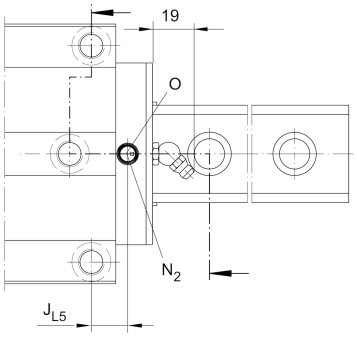

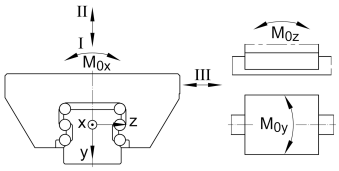

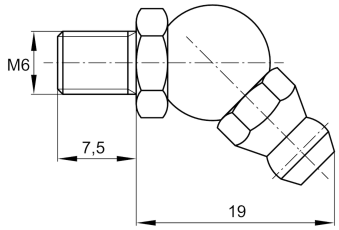

Mounting dimensions

A_1	21,5 mm	Distance from locating edge on carriage to locating edge on guideway
J_B	53 mm	
b	20 mm	Width rail
A_2	5 mm	Distance from locating edge to hole
L_1	52,4 mm	
J_L	40 mm	
J_{LZ}	35 mm	
H_1	4,6 mm	Free space, system dimension
H_4	10,6 mm	
H_5	5 mm	
T_5	10 mm	Thread depth
T_6	7,2 mm	
G_2	M6	Fixing screws below (DIN ISO 4762-12.9)
$G2\ M_A$	10 Nm	Maximum tightening torque
K_3	M5	Fixing screws below (DIN ISO 4762-12.9)
$K3\ M_A$	10 Nm	Maximum tightening torque
K_6	M5	Fixing screws below (DIN ISO 4762-12.9)
D_2	5,5 mm	
N_2	3 mm	Max. diameter of lubrication hole in adjacent construction
J_{L5}	9,95 mm	Position lubrication connector
A_3	5,8 mm	Position lubrication connector
$t\ A_3$	7 mm	Maximum permissible screw depth for lubrication connectors
M_{0X}	530 Nm	Moment
M_{0Y}	350 Nm	Moment
M_{0Z}	305 Nm	Moment

Karta katalogowa jest jedynie przeglądem wymiarów i podstawowych nośności wybranego produktu. Zawsze należy stosować się do wszystkich dalszych informacji i instrukcji dotyczących tego produktu. Na naszej stronie internetowej znajduje się formularz kontaktowy umożliwiający wysłanie zapytania o dalsze informacje

Additional information

VMKB_065	KWSE	Material name

Karta katalogowa jest jedynie przeglądem wymiarów i podstawowych nośności wybranego produktu. Zawsze należy stosować się do wszystkich dalszych informacji i instrukcji dotyczących tego produktu. Na naszej stronie internetowej znajduje się formularz kontaktowy umożliwiający wysłanie zapytania o dalsze informacje