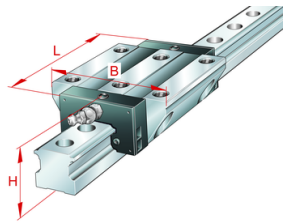

KWSE25-V1-G3

Recirculating ball bearing carriage

Standard carriage for six-row linear recirculating ball bearing and guideway assembly

X-life

Informacje techniczne

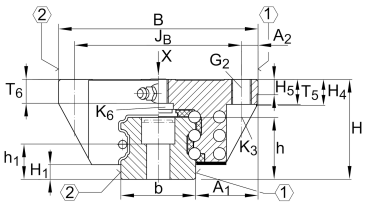

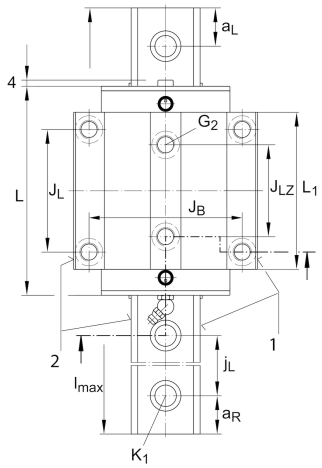

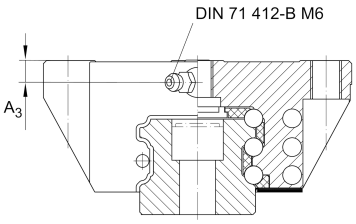

Twoja aktualna wersja produktu

Size code	25	
Preload	V1	Preload class 1
Accuracy class	G3	

Main Dimensions & Performance Data

H	36 mm	Height system
B	70 mm	Width carriage
L	81,8 mm	Overall length carriage
I C	38.000 N	Dynamic load rating, load direction I: compressive load
I C_0	81.000 N	Static load rating, load direction I: compressive load
II C	26.000 N	Dynamic load rating, load direction II: tensile load
II C_0	45.000 N	Static load rating, load direction II: tensile load
III C	28.000 N	Dynamic load rating; basic dynamic load rating, Load direction III: lateral load
III C_0	47.000 N	Static load rating, Load direction III: lateral load
≈m	0,633 kg	Masa

Karta katalogowa jest jedynie przeglądem wymiarów i podstawowych nośności wybranego produktu. Zawsze należy stosować się do wszystkich dalszych informacji i instrukcji dotyczących tego produktu. Na naszej stronie internetowej znajduje się formularz kontaktowy umożliwiający wysłanie zapytania o dalsze informacje

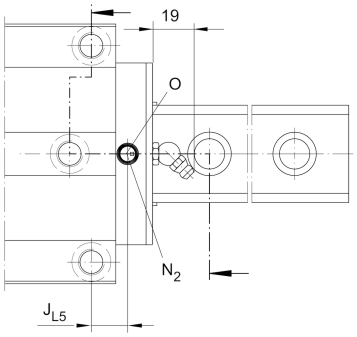

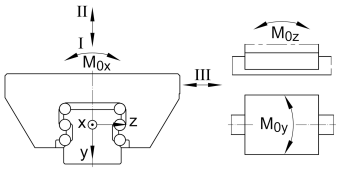

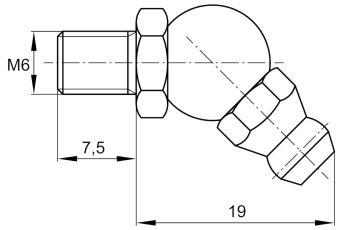

Mounting dimensions

A_1	23,5 mm	Distance from locating edge on carriage to locating edge on guideway
J_B	57 mm	
b	23 mm	Width rail
A_2	6,5 mm	Distance from locating edge to hole
L_1	60,9 mm	
J_L	45 mm	
J_{LZ}	40 mm	
H_1	5,2 mm	Free space, system dimension
H_4	9,8 mm	
H_5	5 mm	
T_5	10 mm	Thread depth
T_6	9,5 mm	
G_2	M8	Fixing screws below (DIN ISO 4762-12.9)
G2 M_A	24 Nm	Maximum tightening torque
K_3	M6	Fixing screws below (DIN ISO 4762-12.9)
K3 M_A	17 Nm	Maximum tightening torque
K_6	M6	Fixing screws below (DIN ISO 4762-12.9)
K6 M_A	10 Nm	Maximum tightening torque
D_2	6,7 mm	
N_2	3 mm	Max. diameter of lubrication hole in adjacent construction
J_{L5}	12,94 mm	Position lubrication connector
A_3	6 mm	Position lubrication connector
t A_3	7 mm	Maximum permissible screw depth for lubrication connectors
O	3x1,5	O-Ring DIN 3771
M_{0X}	840 Nm	Moment
M_{0Y}	510 Nm	Moment
M_{0Z}	450 Nm	Moment

Karta katalogowa jest jedynie przeglądem wymiarów i podstawowych nośności wybranego produktu. Zawsze należy stosować się do wszystkich dalszych informacji i instrukcji dotyczących tego produktu. Na naszej stronie internetowej znajduje się formularz kontaktowy umożliwiający wysłanie zapytania o dalsze informacje

Additional information

VMKB_065	KWSE	Material name

Karta katalogowa jest jedynie przeglądem wymiarów i podstawowych nośności wybranego produktu. Zawsze należy stosować się do wszystkich dalszych informacji i instrukcji dotyczących tego produktu. Na naszej stronie internetowej znajduje się formularz kontaktowy umożliwiający wysłanie zapytania o dalsze informacje