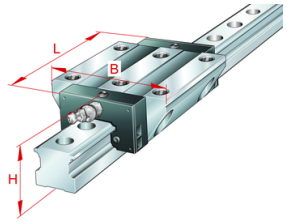

KWSE30-L-V1-G3

Recirculating ball bearing carriage

Long carriage for six-row linear recirculating ball bearing and guideway assembly

X-life

Informacje techniczne

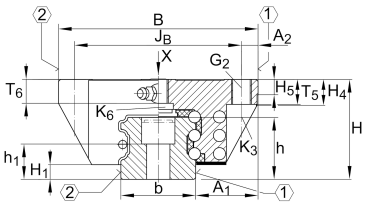

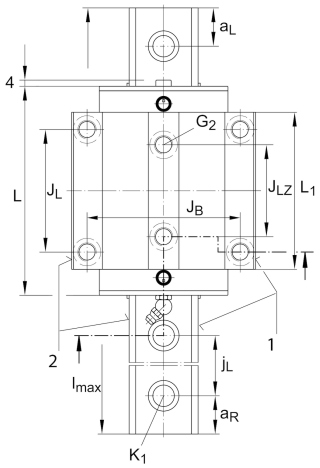

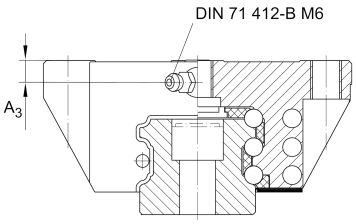

Twoja aktualna wersja produktu

Size code	30	
Carriage design	L	Long carriage
Preload	V1	Preload class 1
Accuracy class	G3	

Main Dimensions & Performance Data

H	42 mm	Height system
B	90 mm	Width carriage
L	119,3 mm	Overall length carriage
I C	68.000 N	Dynamic load rating, load direction I: compressive load
I C_0	152.000 N	Static load rating, load direction I: compressive load
II C	48.000 N	Dynamic load rating, load direction II: tensile load
II C_0	85.000 N	Static load rating, load direction II: tensile load
III C	50.000 N	Dynamic load rating; basic dynamic load rating, Load direction III: lateral load
III C_0	88.000 N	Static load rating, Load direction III: lateral load
≈m	1,58 kg	Masa

Karta katalogowa jest jedynie przeglądem wymiarów i podstawowych nośności wybranego produktu. Zawsze należy stosować się do wszystkich dalszych informacji i instrukcji dotyczących tego produktu. Na naszej stronie internetowej znajduje się formularz kontaktowy umożliwiający wysłanie zapytania o dalsze informacje

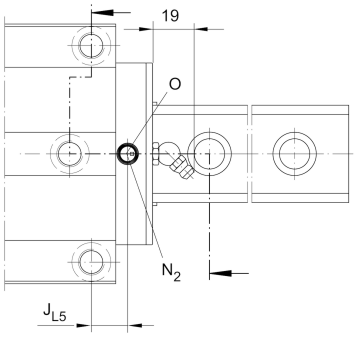

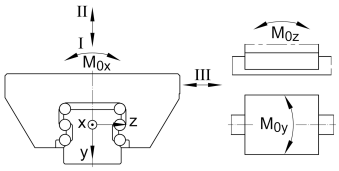

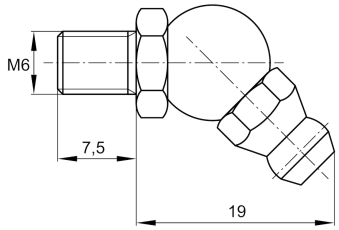

Mounting dimensions

A_1	31 mm	Distance from locating edge on carriage to locating edge on guideway
J_B	72 mm	
b	28 mm	Width rail
A_2	9 mm	Distance from locating edge to hole
L_1	95,3 mm	
J_L	52 mm	
J_{LZ}	44 mm	
H_1	5,4 mm	Free space, system dimension
H_4	13,2 mm	
H_5	6 mm	
T_5	12 mm	Thread depth
T_6	10 mm	
G_2	M10	Fixing screws below (DIN ISO 4762-12.9)
$G2\ M_A$	41 Nm	Maximum tightening torque
K_3	M8	Fixing screws below (DIN ISO 4762-12.9)
$K3\ M_A$	41 Nm	Maximum tightening torque
K_6	M8	Fixing screws below (DIN ISO 4762-12.9)
$K6\ M_A$	24 Nm	Maximum tightening torque
D_2	8,6 mm	
N_2	4,5 mm	Max. diameter of lubrication hole in adjacent construction
J_{L5}	26,65 mm	Position lubrication connector
A_3	6,5 mm	Position lubrication connector
$t\ A_3$	7 mm	Maximum permissible screw depth for lubrication connectors
O	4,5x1,5	O-Ring DIN 3771
M_{0X}	1.920 Nm	Moment
M_{0Y}	1.540 Nm	Moment
M_{0Z}	1.360 Nm	Moment

Karta katalogowa jest jedynie przeglądem wymiarów i podstawowych nośności wybranego produktu. Zawsze należy stosować się do wszystkich dalszych informacji i instrukcji dotyczących tego produktu. Na naszej stronie internetowej znajduje się formularz kontaktowy umożliwiający wysłanie zapytania o dalsze informacje

Additional information

VMKB_065	KWSE	Material name

Karta katalogowa jest jedynie przeglądem wymiarów i podstawowych nośności wybranego produktu. Zawsze należy stosować się do wszystkich dalszych informacji i instrukcji dotyczących tego produktu. Na naszej stronie internetowej znajduje się formularz kontaktowy umożliwiający wysłanie zapytania o dalsze informacje