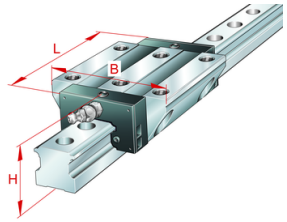

KWSE45-V1-G3

Recirculating ball bearing carriage

Standard carriage for six-row linear recirculating ball bearing and guideway assembly

X-life

Informacje techniczne

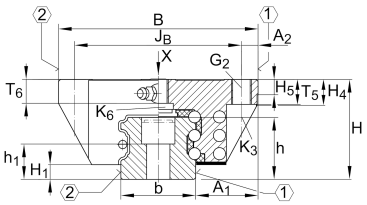

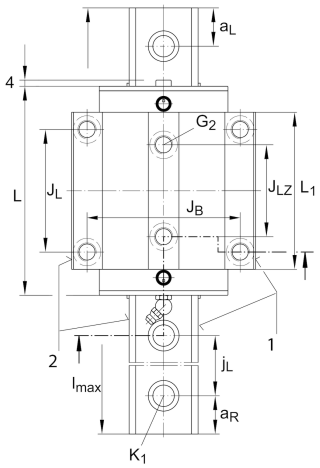

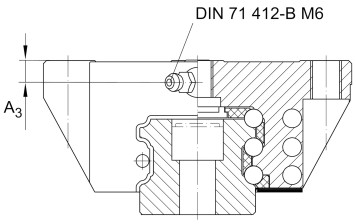

Twoja aktualna wersja produktu

Size code	45	
Preload	V1	Preload class 1
Accuracy class	G3	

Main Dimensions & Performance Data

H	60 mm	Height system
B	120 mm	Width carriage
L	138,7 mm	Overall length carriage
I C	103.000 N	Dynamic load rating, load direction I: compressive load
I C_0	212.000 N	Static load rating, load direction I: compressive load
II C	72.300 N	Dynamic load rating, load direction II: tensile load
II C_0	117.400 N	Static load rating, load direction II: tensile load
III C	76.900 N	Dynamic load rating; basic dynamic load rating, Load direction III: lateral load
III C_0	121.800 N	Static load rating, Load direction III: lateral load
≈m	3,071 kg	Masa

Karta katalogowa jest jedynie przeglądem wymiarów i podstawowych nośności wybranego produktu. Zawsze należy stosować się do wszystkich dalszych informacji i instrukcji dotyczących tego produktu. Na naszej stronie internetowej znajduje się formularz kontaktowy umożliwiający wysłanie zapytania o dalsze informacje

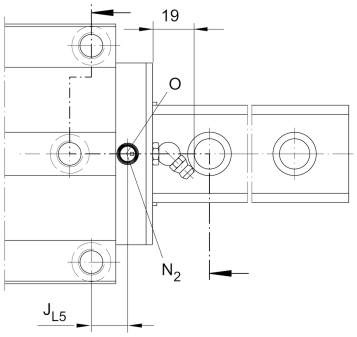

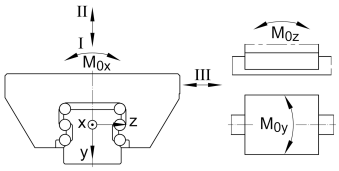

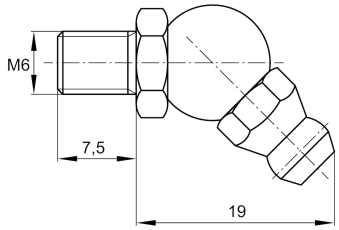

Mounting dimensions

A_1	37,5 mm	Distance from locating edge on carriage to locating edge on guideway
J_B	100 mm	
b	45 mm	Width rail
A_2	10 mm	Distance from locating edge to hole
L_1	103,1 mm	
J_L	80 mm	
J_{LZ}	60 mm	
H_1	8,6 mm	Free space, system dimension
H_4	17,7 mm	
H_5	9 mm	
T_5	15 mm	Thread depth
T_6	15 mm	
G_2	M12	Fixing screws below (DIN ISO 4762-12.9)
$G2\ M_A$	83 Nm	Maximum tightening torque
K_3	M10	Fixing screws below (DIN ISO 4762-12.9)
$K3\ M_A$	83 Nm	Maximum tightening torque
K_6	M10	Fixing screws below (DIN ISO 4762-12.9)
$K6\ M_A$	48 Nm	Maximum tightening torque
D_2	10,6 mm	
N_2	6 mm	Max. diameter of lubrication hole in adjacent construction
J_{L5}	15,65 mm	Position lubrication connector
A_3	8,5 mm	Position lubrication connector
$t\ A_3$	7 mm	Maximum permissible screw depth for lubrication connectors
O	7x1,5	O-Ring DIN 3771
M_{0X}	4.500 Nm	Moment
M_{0Y}	2.280 Nm	Moment
M_{0Z}	2.050 Nm	Moment

Karta katalogowa jest jedynie przeglądem wymiarów i podstawowych nośności wybranego produktu. Zawsze należy stosować się do wszystkich dalszych informacji i instrukcji dotyczących tego produktu. Na naszej stronie internetowej znajduje się formularz kontaktowy umożliwiający wysłanie zapytania o dalsze informacje

Additional information

VMKB_065	KWSE	Material name

Karta katalogowa jest jedynie przeglądem wymiarów i podstawowych nośności wybranego produktu. Zawsze należy stosować się do wszystkich dalszych informacji i instrukcji dotyczących tego produktu. Na naszej stronie internetowej znajduje się formularz kontaktowy umożliwiający wysłanie zapytania o dalsze informacje