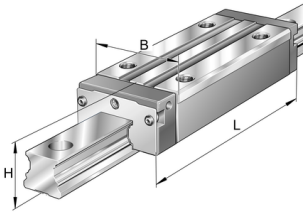

KWVE20-B-SNL-V1-G3

Recirculating ball bearing carriage

Carriages KWVE..-B-SNL, narrow, low, long carriage, four-row

Informacje techniczne

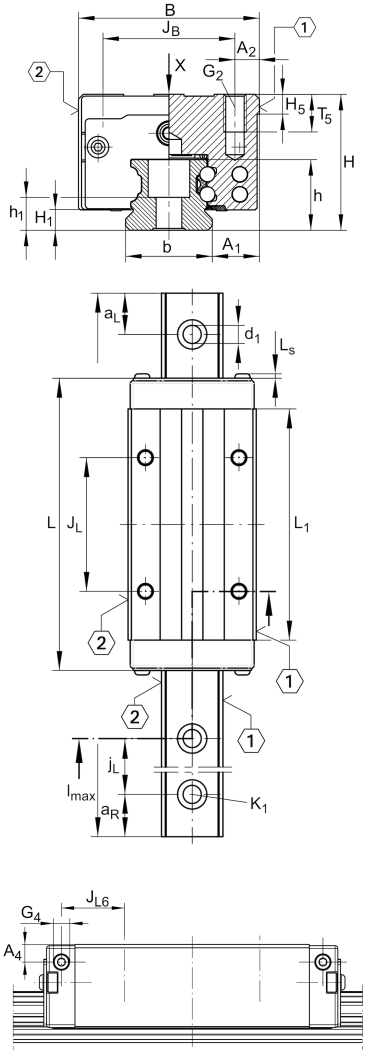

Twoja aktualna wersja produktu

Size code	20	
Version	B	
Carriage design	SNL	Narrow, low, long carriage
Preload	V1	Preload class 1
Accuracy class	G3	

Main Dimensions & Performance Data

H	27 mm	Height system
B	44 mm	Width carriage
L	88,9 mm	Overall length carriage
C	16.200 N	Dynamic load rating
C_0	36.500 N	Static load rating
M_{0x}	452 Nm	Static moment rating about X axis
M_{0y}	430 Nm	Static moment rating about Y axis
M_{0z}	430 Nm	Static moment rating about Z axis
≈m	0,403 kg	Masa

Karta katalogowa jest jedynie przeglądem wymiarów i podstawowych nośności wybranego produktu. Zawsze należy stosować się do wszystkich dalszych informacji i instrukcji dotyczących tego produktu. Na naszej stronie internetowej znajduje się formularz kontaktowy umożliwiający wysłanie zapytania o dalsze informacje

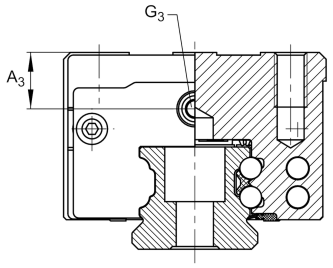

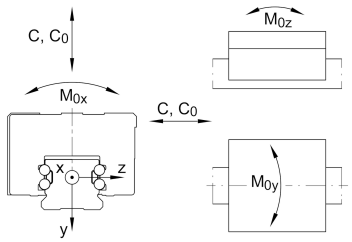

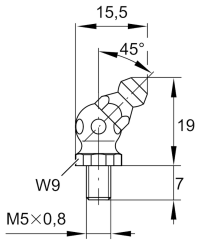

S04

Mounting dimensions

A_1	12 mm	Distance from locating edge on carriage to locating edge on guideway
J_B	32 mm	
b	20 mm	Width rail
A_2	6 mm	Distance from locating edge to hole
L_1	67,9 mm	
L_S	1,3 mm	
J_L	50 mm	
H_1	4,5 mm	Free space, system dimension
H_5	5,25 mm	
T_5	7,5 mm	Thread depth
G_2	M5	Fixing screws above (DIN ISO 4762-12.9)
$G2\ M_A$	10 Nm	Maximum tightening torque
A_3	4,7 mm	Position lubrication connector
G_3	M5	Lubrication connector
$t\ G_3$	7 mm	Maximum permissible screw depth for lubrication connectors
A_4	3,3 mm	Position lubrication connector
G_4	M3	Lubrication connector
$t\ G_4$	5,5 mm	Maximum permissible screw depth for lubrication connectors
J_{L6}	13,2 mm	Position lubrication connector

Additional information

VMKB_065	KWVE	Material name

Karta katalogowa jest jedynie przeglądem wymiarów i podstawowych nośności wybranego produktu. Zawsze należy stosować się do wszystkich dalszych informacji i instrukcji dotyczących tego produktu. Na naszej stronie internetowej znajduje się formularz kontaktowy umożliwiający wysłanie zapytania o dalsze informacje