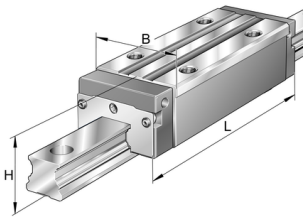

KWVE30-B-SL-V1-G3

Recirculating ball bearing carriage

Carriages KWVE..-B-SL, narrow, long carriage, four-row

Informacje techniczne

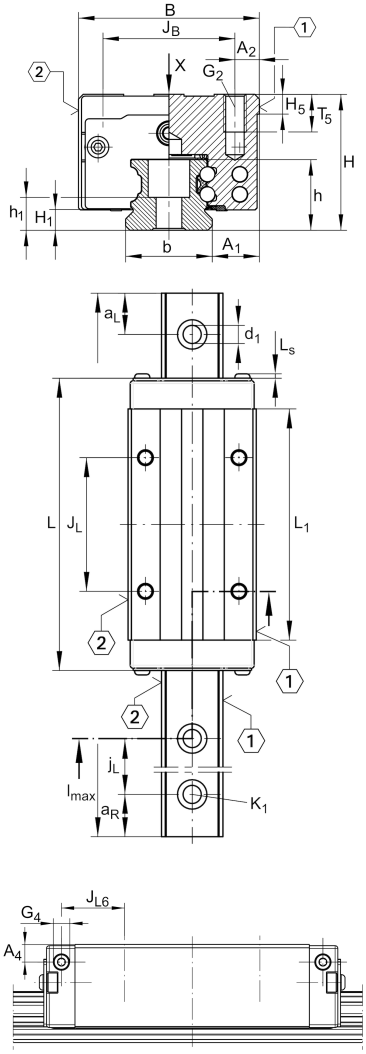

Twoja aktualna wersja produktu

Size code	30	
Version	B	
Carriage design	SL	Narrow, long carriage
Preload	V1	Preload class 1
Accuracy class	G3	

Main Dimensions & Performance Data

H	42 mm	Height system
B	60 mm	Width carriage
L	127 mm	Overall length carriage
C	34.500 N	Dynamic load rating
C_0	74.000 N	Static load rating
M_{0x}	1.310 Nm	Static moment rating about X axis
M_{0y}	1.240 Nm	Static moment rating about Y axis
M_{0z}	1.240 Nm	Static moment rating about Z axis
≈m	1,33 kg	Masa

Karta katalogowa jest jedynie przeglądem wymiarów i podstawowych nośności wybranego produktu. Zawsze należy stosować się do wszystkich dalszych informacji i instrukcji dotyczących tego produktu. Na naszej stronie internetowej znajduje się formularz kontaktowy umożliwiający wysłanie zapytania o dalsze informacje

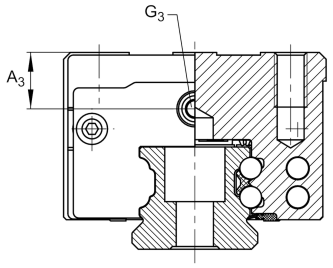

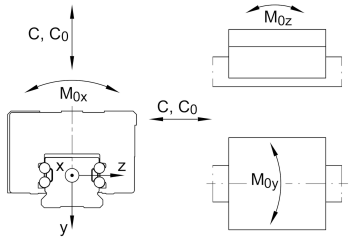

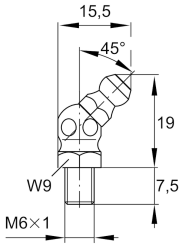

S05

Mounting dimensions

A_1	16 mm	Distance from locating edge on carriage to locating edge on guideway
J_B	40 mm	
b	28 mm	Width rail
A_2	10 mm	Distance from locating edge to hole
L_1	100 mm	
L_S	1,65 mm	
J_L	60 mm	
H_1	5,9 mm	Free space, system dimension
H_5	6,25 mm	
T_5	13,5 mm	Thread depth
G_2	M8	Fixing screws above (DIN ISO 4762-12.9)
$G2\ M_A$	41 Nm	Maximum tightening torque
A_3	11,5 mm	Position lubrication connector
G_3	M6	Lubrication connector
$t\ G_3$	7 mm	Maximum permissible screw depth for lubrication connectors
A_4	7 mm	Position lubrication connector
G_4	M6	Lubrication connector
$t\ G_4$	7 mm	Maximum permissible screw depth for lubrication connectors
J_{L6}	25,5 mm	Position lubrication connector

Additional information

VMKB_065	KWVE	Material name

Karta katalogowa jest jedynie przeglądem wymiarów i podstawowych nośności wybranego produktu. Zawsze należy stosować się do wszystkich dalszych informacji i instrukcji dotyczących tego produktu. Na naszej stronie internetowej znajduje się formularz kontaktowy umożliwiający wysłanie zapytania o dalsze informacje