FAG

SNS3076-Z-D

Plummer block housing

Plummer block housing, split, for spherical roller bearings with cylindrical bore, metric shaft diameters, for grease lubrication

Informacje techniczne

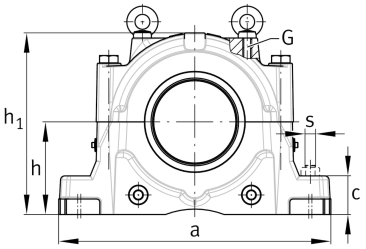

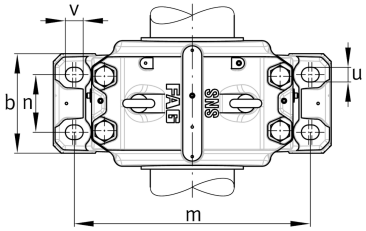

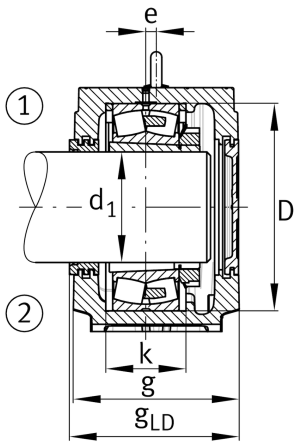

Twoja aktualna wersja produktu

Material	D	Spheroidal graphite cast iron

Main Dimensions & Performance Data

h_1	675 mm	Housing height
g	400 mm	Housing width
a	950 mm	Length base
≈m	467 kg	Masa

Dimensions

c	120 mm	Base height
b	360 mm	Base width
n_2	220 mm	Base hole distance 2
D	560 mm	Bearing seat
e	24 mm	Center offset
h	340 mm	Center height
k	180 mm	Width bearing seat
m	810 mm	Base hole distance 1
s	M36	Screw size base hole fixing
u	42 mm	Base hole width
v	50 mm	Base hole length

Karta katalogowa jest jedynie przeglądem wymiarów i podstawowych nośności wybranego produktu. Zawsze należy stosować się do wszystkich dalszych informacji i instrukcji dotyczących tego produktu. Na naszej stronie internetowej znajduje się formularz kontaktowy umożliwiający wysłanie zapytania o dalsze informacje

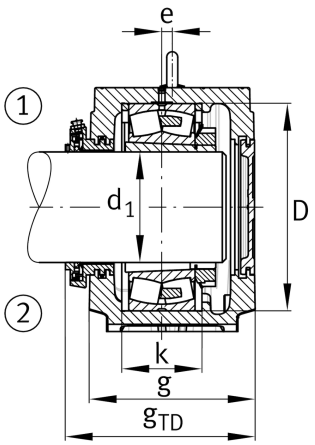

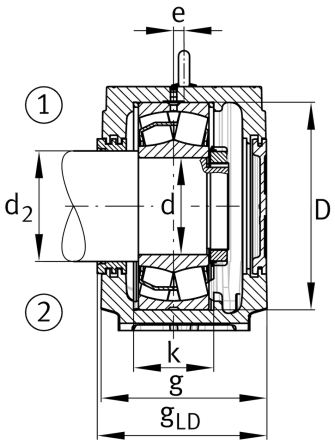

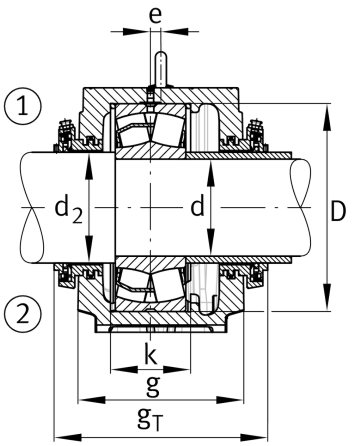

Karta katalogowa jest jedynie przeglądem wymiarów i podstawowych nośności wybranego produktu. Zawsze należy stosować się do wszystkich dalszych informacji i instrukcji dotyczących tego produktu. Na naszej stronie internetowej znajduje się formularz kontaktowy umożliwiający wysłanie zapytania o dalsze informacje