FAG

SNS3148-Z-D

Plummer block housing

Plummer block housing, split, for spherical roller bearings with cylindrical bore, metric shaft diameters, for grease lubrication

Informacje techniczne

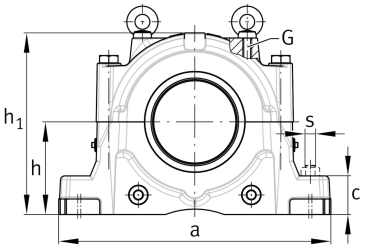

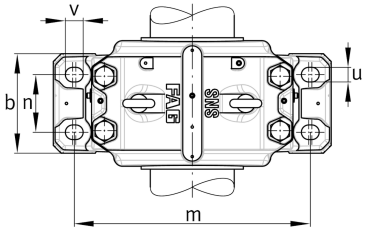

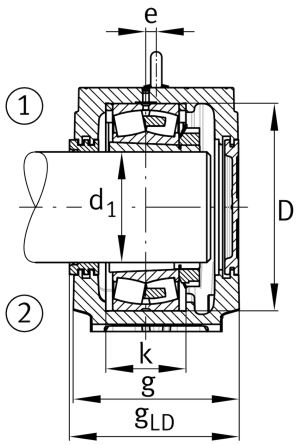

Twoja aktualna wersja produktu

Material	D	Spheroidal graphite cast iron

Main Dimensions & Performance Data

h_1	474 mm	Housing height
g	310 mm	Housing width
a	700 mm	Length base
≈m	175,4 kg	Masa

Dimensions

c	95 mm	Base height
b	260 mm	Base width
n_2	150 mm	Base hole distance 2
D	400 mm	Bearing seat
e	12 mm	Center offset
h	240 mm	Center height
k	148 mm	Width bearing seat
m	600 mm	Base hole distance 1
s	M30	Screw size base hole fixing
u	35 mm	Base hole width
v	42 mm	Base hole length

Karta katalogowa jest jedynie przeglądem wymiarów i podstawowych nośności wybranego produktu. Zawsze należy stosować się do wszystkich dalszych informacji i instrukcji dotyczących tego produktu. Na naszej stronie internetowej znajduje się formularz kontaktowy umożliwiający wysłanie zapytania o dalsze informacje

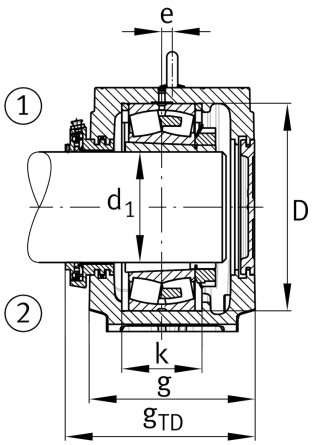

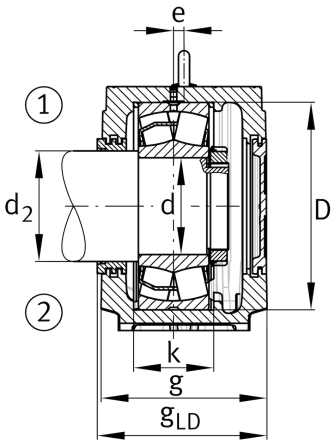

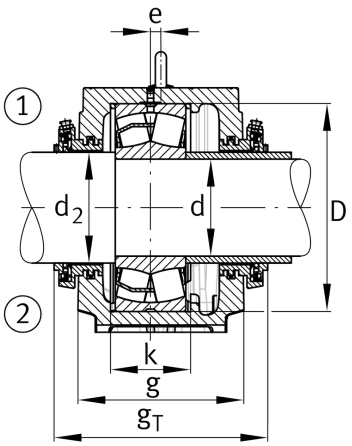

Karta katalogowa jest jedynie przeglądem wymiarów i podstawowych nośności wybranego produktu. Zawsze należy stosować się do wszystkich dalszych informacji i instrukcji dotyczących tego produktu. Na naszej stronie internetowej znajduje się formularz kontaktowy umożliwiający wysłanie zapytania o dalsze informacje