TKDM12X2000-E-EWL-G2

Miniature Guideway for Miniature-Carriage, Standard design

Miniature Guideway; for Miniature-Carriage,
Standard and Long design

Informacje techniczne

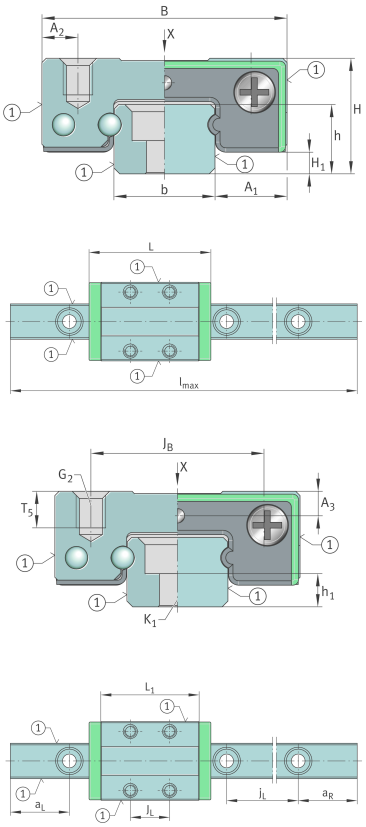

Twoja aktualna wersja produktu

Size code	12
Length	~2000
Version	E
Accuracy class	G2

Main Dimensions & Performance Data

h	8,8 mm	Height
b	12 mm	Width rail
l max	2.000 mm	Max length single piece guideway
≈m	1,47 kg	Masa

Mounting dimensions

h 1	4,3 mm	Length
j L	25 mm	Increment
a L min	5 mm	Distance between start of guideway and nearest hole
a L max	20 mm	Distance between start of guideway and nearest hole
a R min	5 mm	Distance between end of guideway and nearest hole
a R max	20 mm	Distance between end of guideway and nearest hole
K 1	M3	Thread
K1 M A	1,1 Nm	Tightening torque

Additional information

VMKB_064	TKDM	Material name

Karta katalogowa jest jedynie przeglądem wymiarów i podstawowych nośności wybranego produktu. Zawsze należy stosować się do wszystkich dalszych informacji i instrukcji dotyczących tego produktu. Na naszej stronie internetowej znajduje się formularz kontaktowy umożliwiający wysłanie zapytania o dalsze informacje